송산드론텍 주식회사
SONGSAN DRONE TECHNOLOGIES

헬리포트엘리베이터®
HELIPORT ELEVATOR

DRONE·응급의료시설·비상용
Drone, Emergency use, Medical facilities

최상층이 평면인 헬리포트 엘리베이터는 일반구조엘리베이터 시설이 불가능한 헬리포트용 시스템으로 최첨단 성능과 완벽한 안전성으로 DRONE, 의료요양시설, 고층빌딩 비상용으로 설치 운행됩니다

The flat-top helipad elevator is a specialized system designed for helipads where conventional elevator installations are impossible. It is installed and operated with state-of-the-art performance and perfect safety for medical and long-term care facilities, emergency use in high-rise buildings, and for Drone.

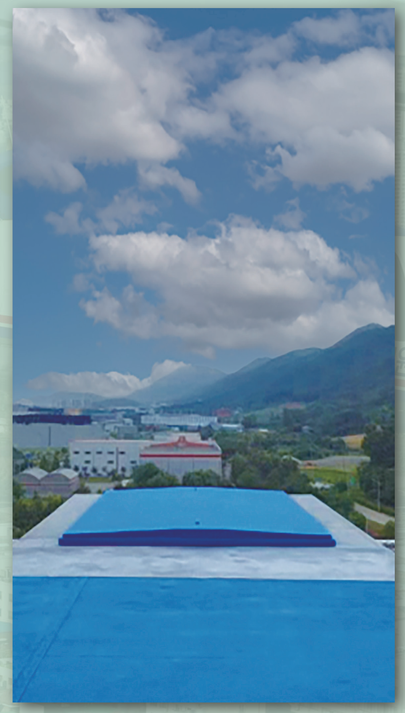

▶ 국립소방병원 / National Fire Hospital

▶ 국립소방병원 / National Fire Hospital

수직이착륙장엘리베이터®
UAM ELEVATOR

수직이착륙장 엘리베이터 | UAM 기체 엘리베이터
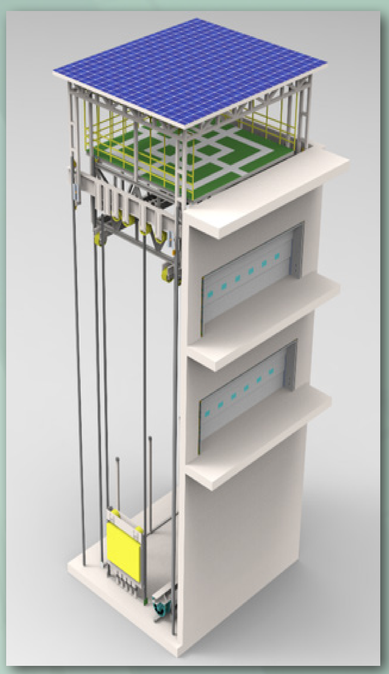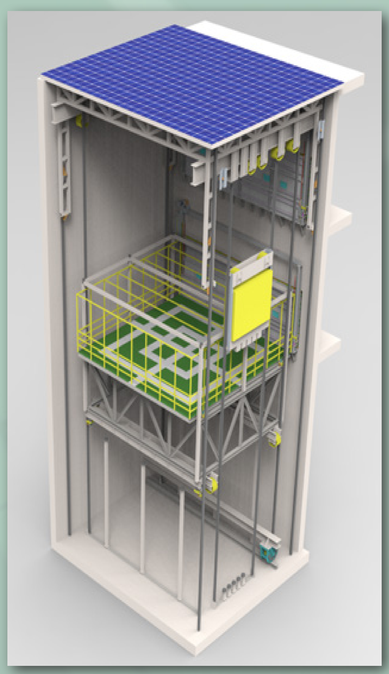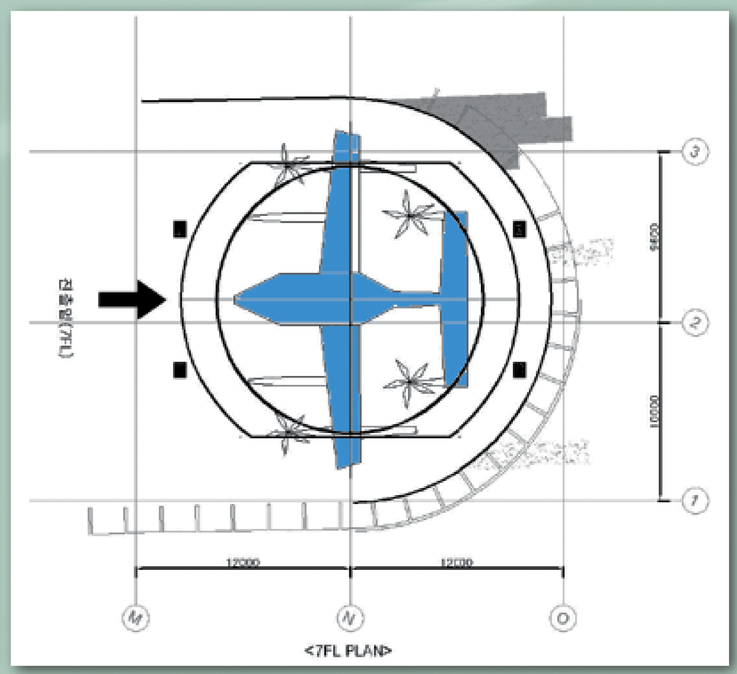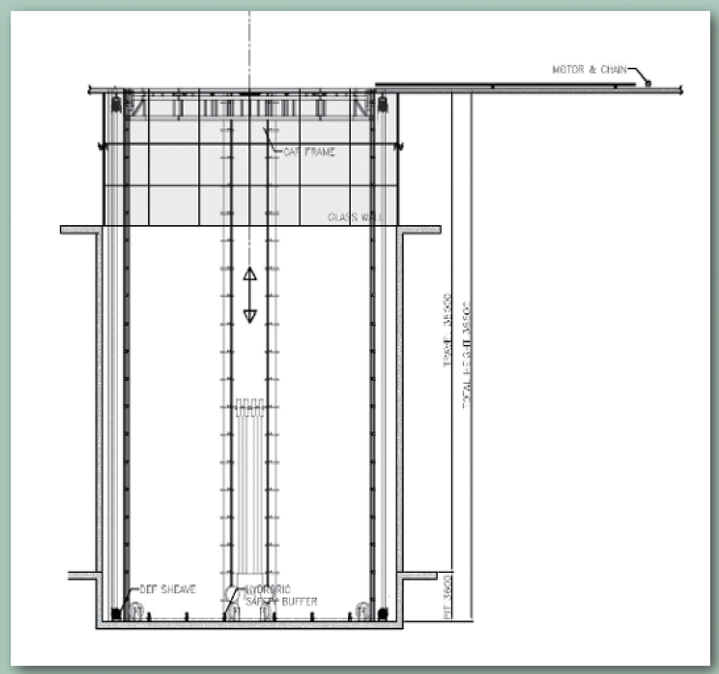
- Vertical Take-off and Landing (VTOL) pad elevator for UAM & DRONE
- UAM (Urban Air Mobility) aircraft lift